THIS DRAWING IS UNPUBLISHED.
VERTRAULICHE UNVERÖFFENTLICHTE ZEICHNUNG.
© COPYRIGHT 1997 BY AMP INCORPORATED. ALL RIGHTS RESERVED.
ALLE RECHTE VORBEHALTEN.

RELEASED FOR PUBLICATION 1997
FREI FÜR VEROEFFENTLICHUNG

MATED WITH:
PASSEND ZU:
BG8

LOC	DIST
A1	–

PROJECT NR.
–

REVISIONS
ÄENDERUNGEN

P	LTR	DESCRIPTION BESCHREIBUNG	DATE	DWN	APVD
	A2	PN 0-1new ECR-06-013102	31.05.06	SR	ST

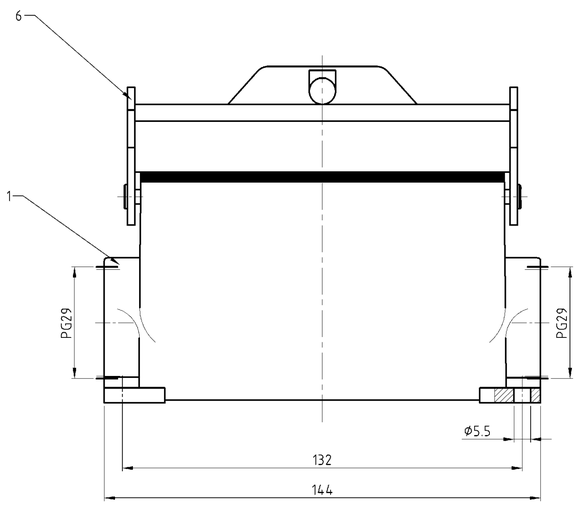

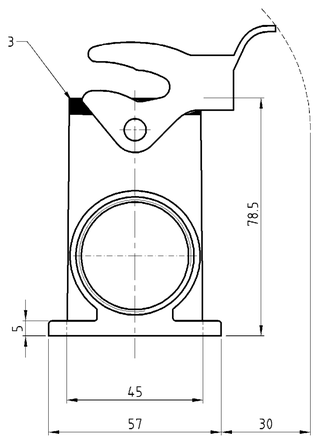

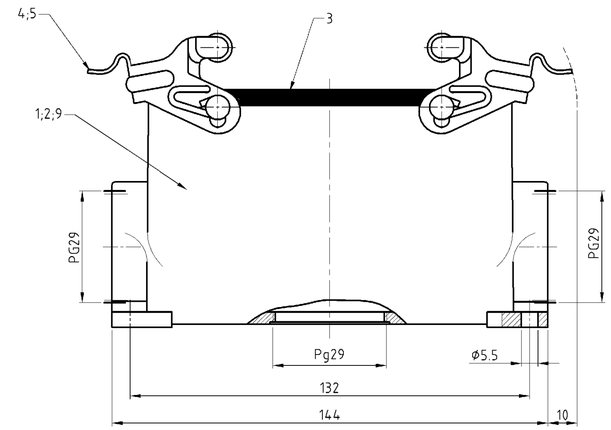

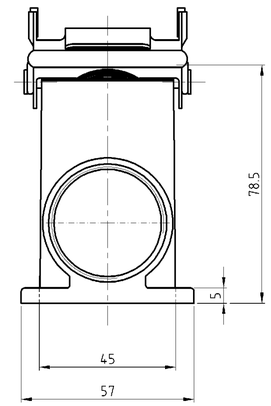

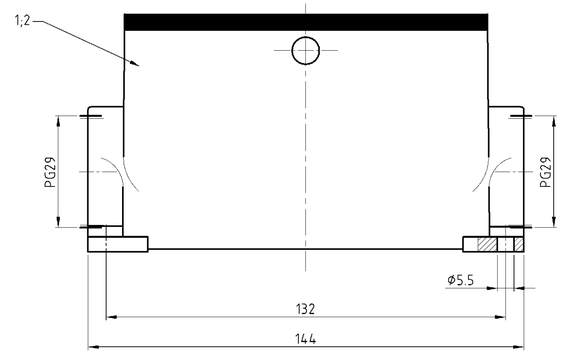

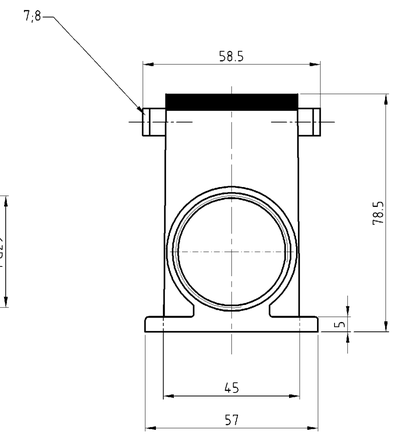

Notes:

1. Material: Housing: aluminium diecasting alloy
   Seals: Neoprene
2. Surface: Varnisch- grey
   - aluminium oxid + varnisch black
3. Varnish on the inside not necessarily

Bemerkungen:

1. Material: Gehäuse: Alu-Druckguß-Legierung
   Dichtung: Neoprene
2. Oberfläche: Lackierung - grau
   - Aluminium oxid + Lackierung schwarz
3. Lackierung im Gehäuseinnere ist nicht notwendig

0-1	2-8	1-8	1-2	2-1	1-1	DESCRIPTION / BENENNUNG	MATERIAL	SURFACE / OBERFLÄCHE	COLOR / FARBE	ITEM NO. POS.	REMARKS / BEMERKUNGEN
							1	2	3		
1						Sockelgehäuse HD-K/ surface mounted housing side entry	aluminium/ALU	aluminium oxid	black/schwarz	9	
	2					ZB-Bügelbolzen/clip bolt	V2A/stainless steel			8	
		2				ZB-Bügelbolzen/clip bolt	Stahl/steel	verzinkt/zink plated	blau/blue	7	
			1			LB-Bügel/side clip	Stahl/steel	verzinkt/zink plated	blau/blue	6	
2				2		VS-Bügel/side clip	V2A/stainless steel			5	
					2	VS-Bügel/side clip	Stahl/steel	verzinkt/zink plated	blau/blue	4	
1	1	1	1	1	1	Profildichtung/seal	Neoprene		black/schwarz	3	
	1			1		Sockelgehäuse HD-K/ surface mounted housing side entry	aluminium/ALU	aluminium oxid	black/schwarz	2	
		1	1		1	Sockelgehäuse HD surface mounted housing side entry	aluminium/ALU		grey/grau	1	

HD-K 64.SG-VS.2.29.Z-1.29
HD-K/Z 64.SG-ZVGR.2.29.Z
HD-Z 64.SG-ZVGR.2.29.Z
HD 64.SG-LB.2.29.Z
HD-K 64.SG-VS.2.29.Z
HD 64.SG-VS.2.29.Z

ORDERING TEXT / BESTELLTEXT

THIS DRAWING IS SUBMITTED TO RECIPIENT FOR AMP INCORPORATED. IT IS SUBJECT TO CHANGE AND THE CONTROLLING ENGINEERING ORGANIZATION SHOULD BE CONTACTED FOR THE LATEST REVISION.
DIESES ZEICHNUNGSDOKUMENT WIRD DURCH AMP INCORPORATED KONTROLLIERT. ÄNDERUNGEN VORBEHALTEN. SCHWERPUNKTMÄßIGE ENTWICKLUNGSABTEILUNG DEN JEWEILS LETZTEN STAND ÄNDERUNGSMÄßIG ERFRAGEN BEI AMP GMBH.

DIMENSIONS: DIMENSIONEN: mm
TOLERANCES UNLESS OTHERWISE SPECIFIED: ALLGEMEINTOLERANZEN
n ISO 8015
n ISO 2768-f mH-E
n DIN 16901- 140
0 PLC
1 PLC
2 PLC
3 PLC
ANGLES / WINKEL
MATERIAL 1
FINISH / OBERFLAECHE/FARBE 2

DWN	Schweiger	30.09.03
CHK	M Schweiger	30.09.03
APVD	–	
PRODUCT SPEC PRODUKTSPEZ.	108-74003	
APPLICATION SPEC VERARBEITUNGSSPEZ.	114-74001	
WEIGHT GEWICHT	–	

AMP
HTS Elektrotechnik
53819 Neunkirchen, Germany

NAME
Sourface mounted housing side entry
Sockelgehäuse HD.64.SG.2.29.Z

SIZE	CAGE CODE	DRAWING NO ZEICHNUNGS-NR.	RESTRICTED TO NUR FÜR
A1	00779	1103352	–

CUSTOMER DRAWING /KUNDENZEICHNUNG
MASSSTAB 1 : 1 | BLATT 1 | OF VON 1 | REV A2