THIS DRAWING IS UNPUBLISHED.
VERTRAULICHE UNVEROEFFENTLICHTE ZEICHNUNG
© COPYRIGHT 1997 BY AMP INCORPORATED. ALL RIGHTS RESERVED.
ALLE RECHTE VORBEHALTEN

RELEASED FOR PUBLICATION ,1997
FREI FUER VEROEFFENTLICHUNG

MATED WITH:
PASSEND ZU:
Bg3

| LOC | DIST |
|---|---|
| A1 | - |

PROJEKT NR.: -

REVISIONS
AENDERUNGEN

| P | LTR | DESCRIPTION BESCHREIBUNG | DATE | DWN | APVD |
|---|---|---|---|---|---|
| | A1 | neu gezeichnet/new drawn EGD0-0603-04 | 17.05.04 | SR | SM |

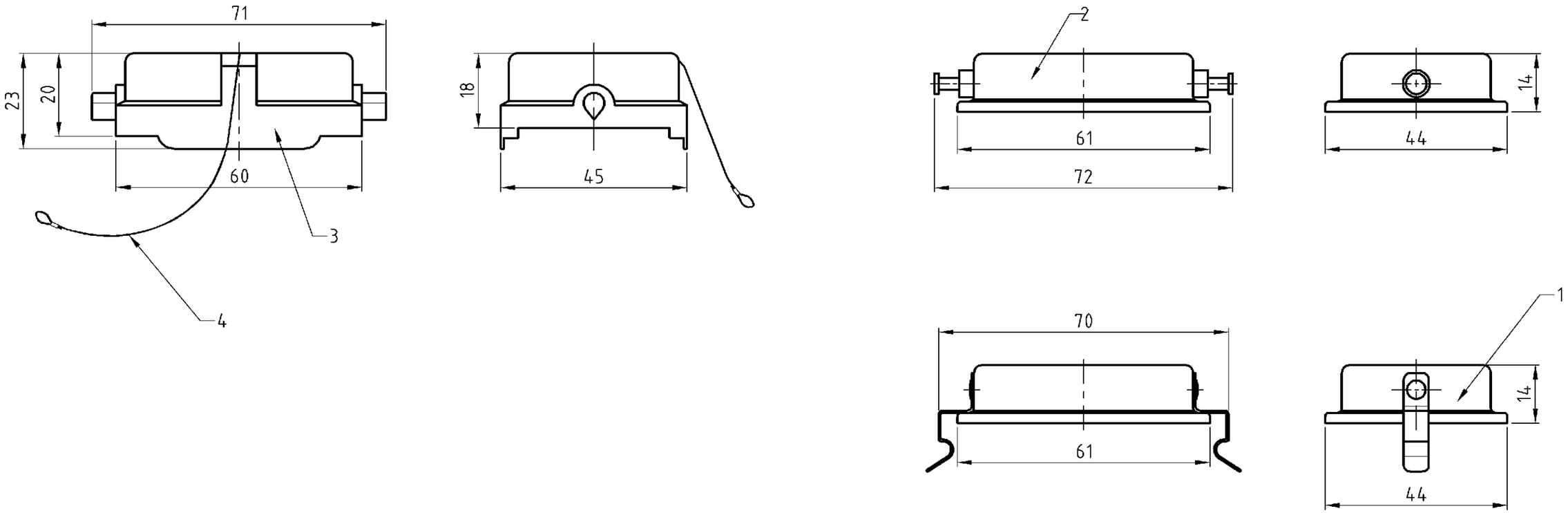


| 5-7 | 1-7 | 1-2 | DESCRIPTION / BENENNUNG | MATERIAL | SURFACE/OBERFLÄCHE | COLOR/FARBE | ITEM NO. POS. | REMARKS / BEMERKUNGEN |
|---|---|---|---|---|---|---|---|---|
| | | | Fangschnur L=200 mm/atachament string | Kunststoff/pastic | | schwarz/black | 4 | |
| | | | Schuzkappe/protecting cover | Kunststoff/pastic | | schwarz/black | 3 | |
| | 1 | | Schuzkappe/protecting cover | Metall/metal | | dunkelgrau/dark grey | 2 | |
| | | 1 | Schuzkappe/protecting cover | Metall/metal | | dunkelgrau/dark grey | 1 | |

HB.6.SKP
HB.6.SKB
HB.6.SKF

ORDERING TEXT/BESTELLTEXT

THIS DRAWING IS A CONTROLLED DOCUMENT FOR AMP INCORPORATED.
IT IS SUBJECT TO CHANGE AND THE CONTROLLING ENGINEERING ORGANIZATION SHOULD BE CONTACTED FOR THE LATEST REVISION.
DIESES ZEICHNUNGSDOKUMENT WIRD DURCH AMP INCORPORATED KONTROLLIERT.
AENDERUNGEN, DIE DEM TECHNISCHEN FORTSCHRITT DIENEN, SIND VORBEHALTEN.
DEN JEWEILS LETZTGUELTIGEN AENDERUNGSSTAND ERFAHREN SIE AUF ANFRAGE.

DIMENSIONS:
DIMENSIONEN:
mm

TOLERANCES UNLESS OTHERWISE SPECIFIED:
ALLGEMEINTOLERANZEN
n. ISO 8015
n. ISO 2768 - mH -E
n. DIN 16901 - 140
0 PLC #-
1 PLC #-
2 PLC #-
3 PLC #-
ANGLES /WINKEL #-

MATERIAL
FINISH /OBERFLAECHE/FARBE

| | | |
|---|---|---|
| DWN | Schneider | 17.05.04 |
| CHK | Schweiger | 17.05.04 |
| APVD | - | - |
| PRODUCT SPEC PRODUKTSPEZ. | - | |
| APPLICATION SPEC VERARBEITUNGSSPEZ. | - | |
| WEIGHT GEWICHT | - | |

AMP
HTS Elektrotechnik
53819 Neunkirchen, Germany

NAME
Protective cover
Schutzkappe

| SIZE | CAGE CODE | DRAWING NO ZEICHNUNGS-NR. | RESTRICTED TO NUR FUER |
|---|---|---|---|
| A3 | 00779 | C-1106207 | - |

CUSTOMER DRAWING /KUNDENZEICHNUNG

| MASSSTAB | BLATT | OF VON | REV |
|---|---|---|---|
| 1:1 | 1 | 1 | A1 |

AMP 1470-19 REV 27JUN96

This is a TRANSLATED file from Computervision, Inc., Medusa Revision 12.2.5T